АТ-7.03-001А М/М

Перв. примен.

Справ. N°

Подп. и дата

Инв. N° дубл.

Взам. инв. N°

Подп. и дата

Инв. N° подл.

Б-Б

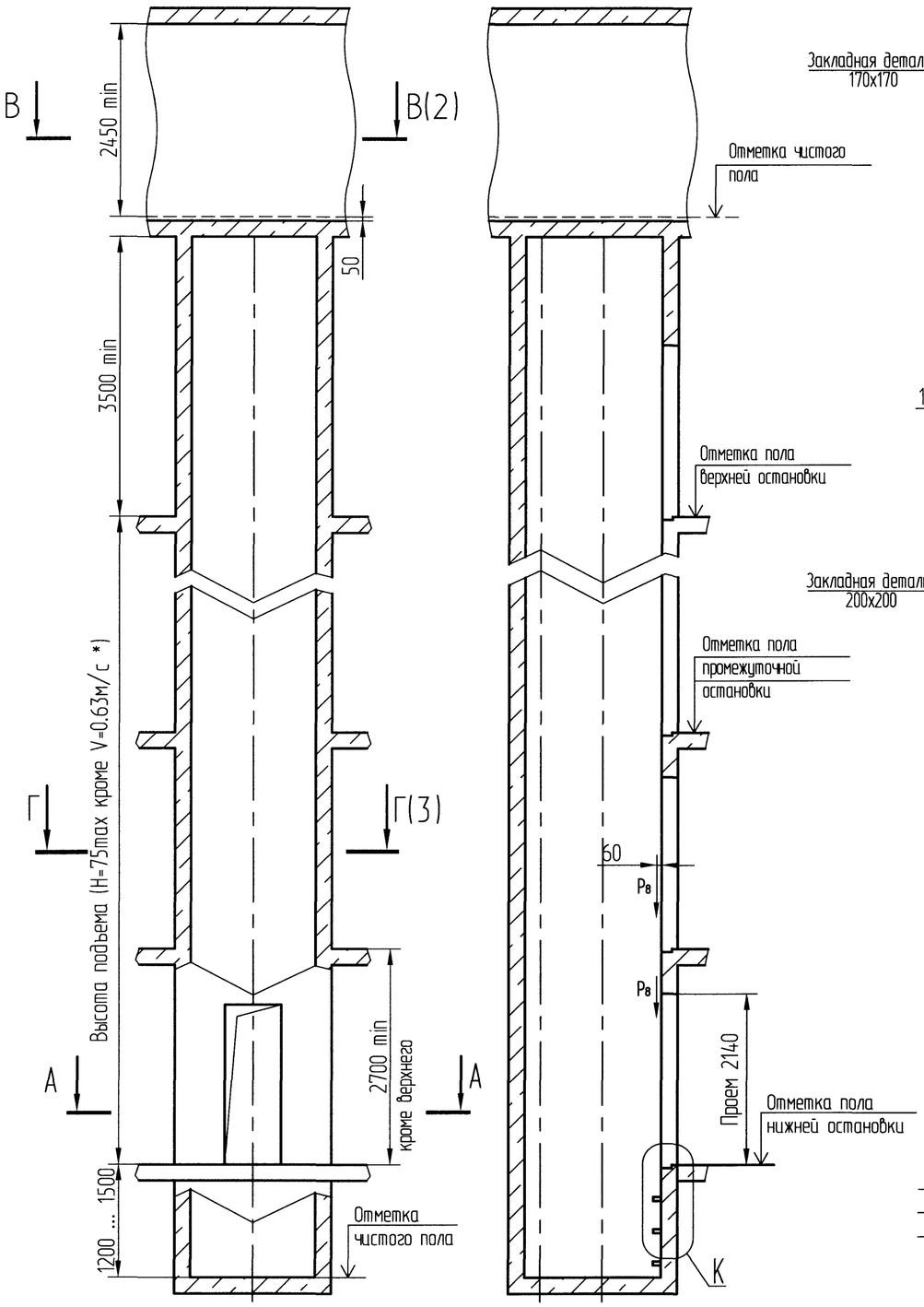

А-А(1:20)

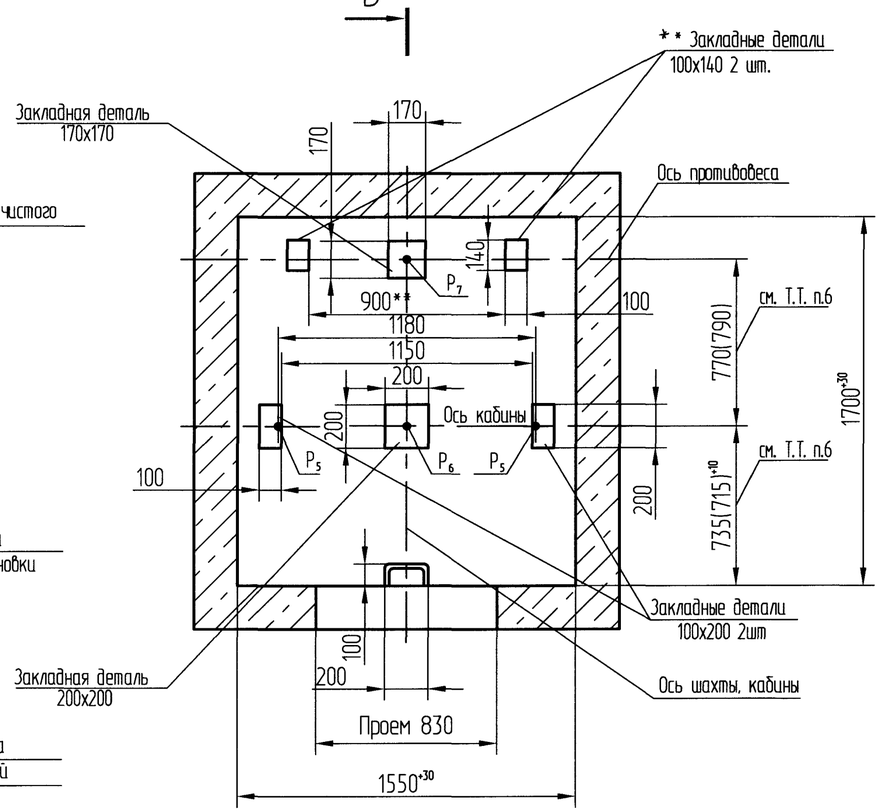

К (1:25)

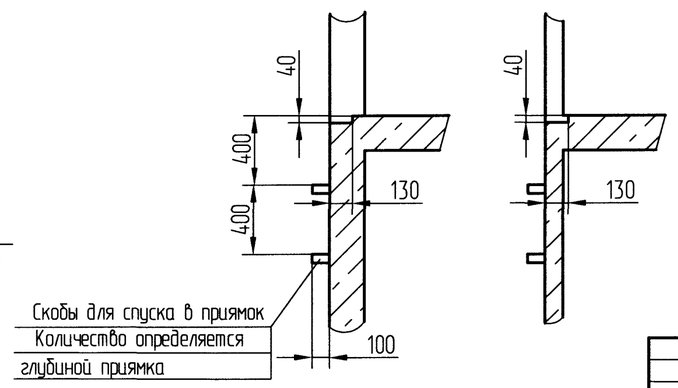

Таблица нагрузок на строительную часть от лифтовой установки				
Обознач. нагрузки	Величина нагрузки, Н		Схема действия сил	Примечания
	кроме V=0.63 м/с	для V=0.63 м/с		
P_1^1	3600		На опоры привода см.В-В(2)	Постоянные нагрузки
P_1^2	4400			
P_1^3	8500			
P_1^4	6900			
P_1^1	5800*	9700*		Кратковременные нагрузки при посадке кабины на ловители
P_1^2	7000*	11700*		
P_1^3	14800*	24700*		
P_1^4	11900*	19900*		
P_2	1000	1700	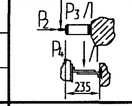 На детали крепления направляющих	
P_3	500	840		
P_4	2000			
P^*_5	20000	33400	На пяту направляющих на площадь 75х170	Нагрузки действующие разновременно и аварийно
P_6	42000		На буфер кабины на площадь 150х150	
P_7	31000		На буфер противовеса на площадь 140х140	
P_8	850		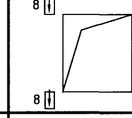 На детали крепления дверей шахты в плоскости	Постоянные нагрузки
P_9	ГОСТ24258-80		см.лист 3	
*Нагрузки даны для высоты подъема 30м и более При высоте менее 30м нагрузку увеличить на 25%				
P_{10}	Расчетная временная нагрузка на перекрытие под машинным помещением и крышку люка- 500кг/м²			

1. Общие указания см. АТБ-0.0-0000-02
2. На чертеже (лист 3, б) дана развертка этажа с высотой не боле 3000мм. При высоте этажа более 3000 мм предусмотреть дополнительные закладные детали для крепления направляющих с шагом "1" не более 3000 мм,при этом первый шаг закладных деталей каждого этажа должен быть не менее 1500 мм. При установке лифта в районах с сейсмичностью 7...9 баллов шаг закладных деталей должен быть не более 1500 мм.
3. При высоте этажа 3600 мм и более предусмотреть дополнительные отверстия под настилы с учетом того,чтобы расстояние между отверстиями по высоте было бы не менее 1800 мм и не более 3000 мм
4. На верхнем этаже предусмотреть дополнительные закладные детали для крепления направляющих на расстоянии 500мм от низа перекрытия шахты до низа закладных деталей Разбивку остальных деталей и отверстий верхнего этажа выполнять согласно пунктам 2.3.
5. При высоте этажа от 2700 до 2800 мм допускается вместо двух пар закладных деталей для крепления дверей шахты установить одну пару закладных деталей, сохранив привязку 100 мм от отметки пола остановки до верха закладных, увеличив соответственно размер 150 мм до 330 мм.
6. Размеры в скобках - для расстояний от передней стены шахты до оси кабины 715+10 мм; применять только для замены лифтов в существующих зданиях (для нового строительства не применять)

**) При установке лифта в районах с сейсмичностью 7..9 баллов заменить две закладные детали размерами 100х140 мм на две закладные детали 100х200 мм, расположив их симметрично относительно оси противовеса. Размер 900 мм увеличить до 1000 мм.

* Скорость 0,71 м/с для нового строительства не применять

* Скорость 0,63 м/с рекомендуется применять для высоты подъема не более 15 м.

Изм	Лист	N° докум.	Подп.	Дата
Разраб.		Стрельцов		06.16
Пров.		Зоянчковский		06.16
Н.контр.		Михин		06.16
Утв.		Зоянчковский		06.16

АТ-7.03-001А М/М

Лифт пассажирский Q=400кг,V=0,63*; 0,71*; 1.0 м/с Кабина 950Х1100х2100 Дверь 700х2000

Лит.	Масса	Масштаб
		1:50

Лист 1 | Листов 3

Противовес сзади

МОГИЛЕВЛИФТМАШ ОГК

Копировал

Формат А2

Развертка типового этажа шахты (1:25)
Дверь шахты с обрамлениями

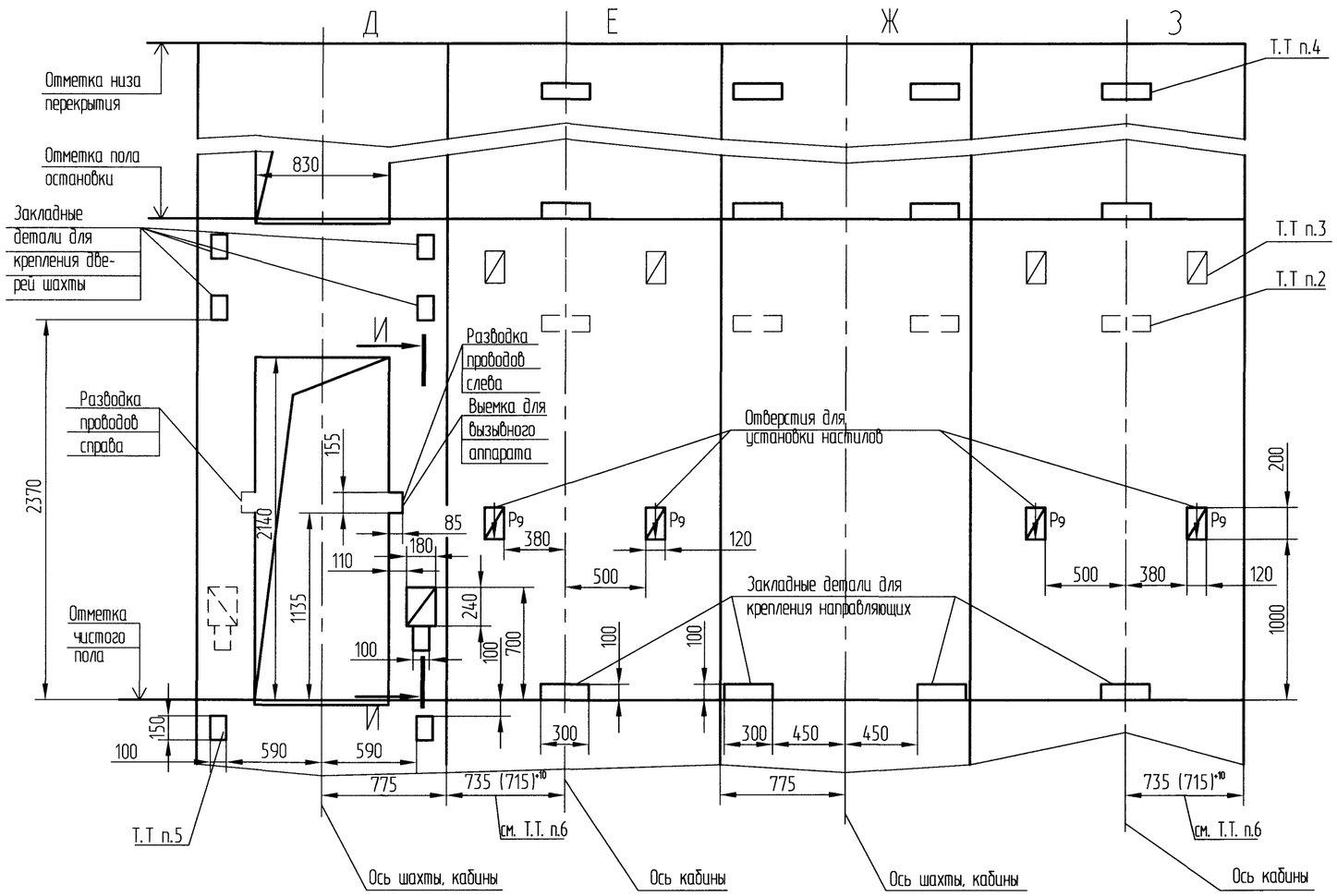

И-И(1:5)

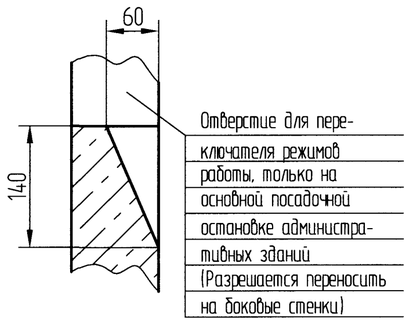

Г-Г(1:25)(1)

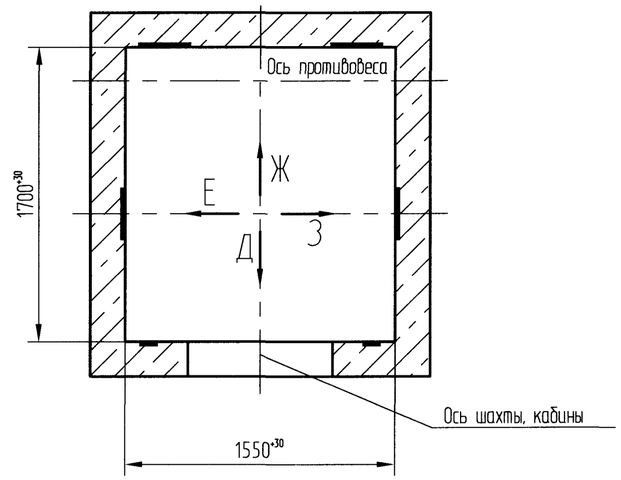

Изм.	Лист	N° докум.	Подп.	Дата	АТ-7.03-001А М/М	Лист 3
3	3 ап	106 18738-16		10.9.16		

Копировал Формат А2

Перв. примен. | Справ. N° | Подп. и дата | Инв.N° дубл. | Взам. инв.N° | Подп. и дата | Инв. N° подл.