СТРУКТУРНАЯ СХЕМА ПОДКЛЮЧЕНИЯ ВНЕШНИХ УСТРОЙСТВ

	Кнопки приказов, выключатели, датчики, режимы								Индикация кнопок приказов и табло						Индикация указателей направления на этажах										*А	
	stb1	stb2	stb3	stb4	stb5	stb6	stb7	stb8	Ustb1	Ustb2	Ustb3	Ustb4	Ustb5	Ustb6	Ustb7	Ustb8	Ustb9	Ustb10	Ustb11	Ustb12	Ustb13	Ustb14		
str1	Пр1	Пр9	Пр17	Пр25	ДТО'	ВКО	S:1	Кн.Р ↑	*Пр1	*Пр9	*Пр17	*Пр25	a'	a	1 ↑	9 ↑	17 ↑	25 ↑		9 ↓	17 ↓	25 ↓		501
str2	Пр2	Пр10	Пр18	Пр26	►‖◄	ВК3	S:2	Кн.Р ↓	*Пр2	*Пр10	*Пр18	*Пр26	b'	b	2 ↑	10 ↑	18 ↑	26 ↑	2 ↓	10 ↓	18 ↓	26 ↓		502
str3	Пр3	Пр11	Пр19	Пр27	Д3-1	Д3	S:3	Утр.реж	*Пр3	*Пр11	*Пр19	*Пр27	c'	c	3 ↑	11 ↑	19 ↑	27 ↑	3 ↓	11 ↓	19 ↓	27 ↓		503
str4	Пр4	Пр12	Пр20	Пр28	П.П.П.	15кг	Мкн. ↑	Веч.реж	*Пр4	*Пр12	*Пр20	*Пр28	d'	d	4 ↑	12 ↑	20 ↑	28 ↑	4 ↓	12 ↓	20 ↓	28 ↓		504
str5	Пр5	Пр13	Пр21	Пр29	◄‖►	90%	50%	А7	*Пр5	*Пр13	*Пр21	*Пр29	e'	e	5 ↑	13 ↑	21 ↑	29 ↑	5 ↓	13 ↓	21 ↓	29 ↓		505
str6	Пр6	Пр14	Пр22	Пр30	Отмена	110%	Мкн.ТО	ДПЭ	*Пр6	*Пр14	*Пр22	*Пр30	f'	f	6 ↑	14 ↑	22 ↑		6 ↓	14 ↓	22 ↓	30 ↓		506
str7	Пр7	Пр15	Пр23	ВКО'	Ф/рев.	КБР		Реж.Пр	*Пр7	*Пр15	*Пр23		g'	g	7 ↑	15 ↑	23 ↑		7 ↓	15 ↓	23 ↓			507
str8	Пр8	Пр16	Пр24	ВК3'	ДТО	ДВЭ	Мкн. ↓	ДНЭ	*Пр8	*Пр16	*Пр24	*110%	↑	↓	8 ↑	16 ↑	24 ↑		8 ↓	16 ↓	24 ↓			508
	601	602	603	604	605	606	607	608	651	652	653	654	655	656	657	658	659	660	661	662	663	664		

ПОДКЛЮЧЕНИЕ РОЗЕТОК, ДИСПЕТЧЕРСКОЙ И ТЕЛЕФОННОЙ СВЯЗИ

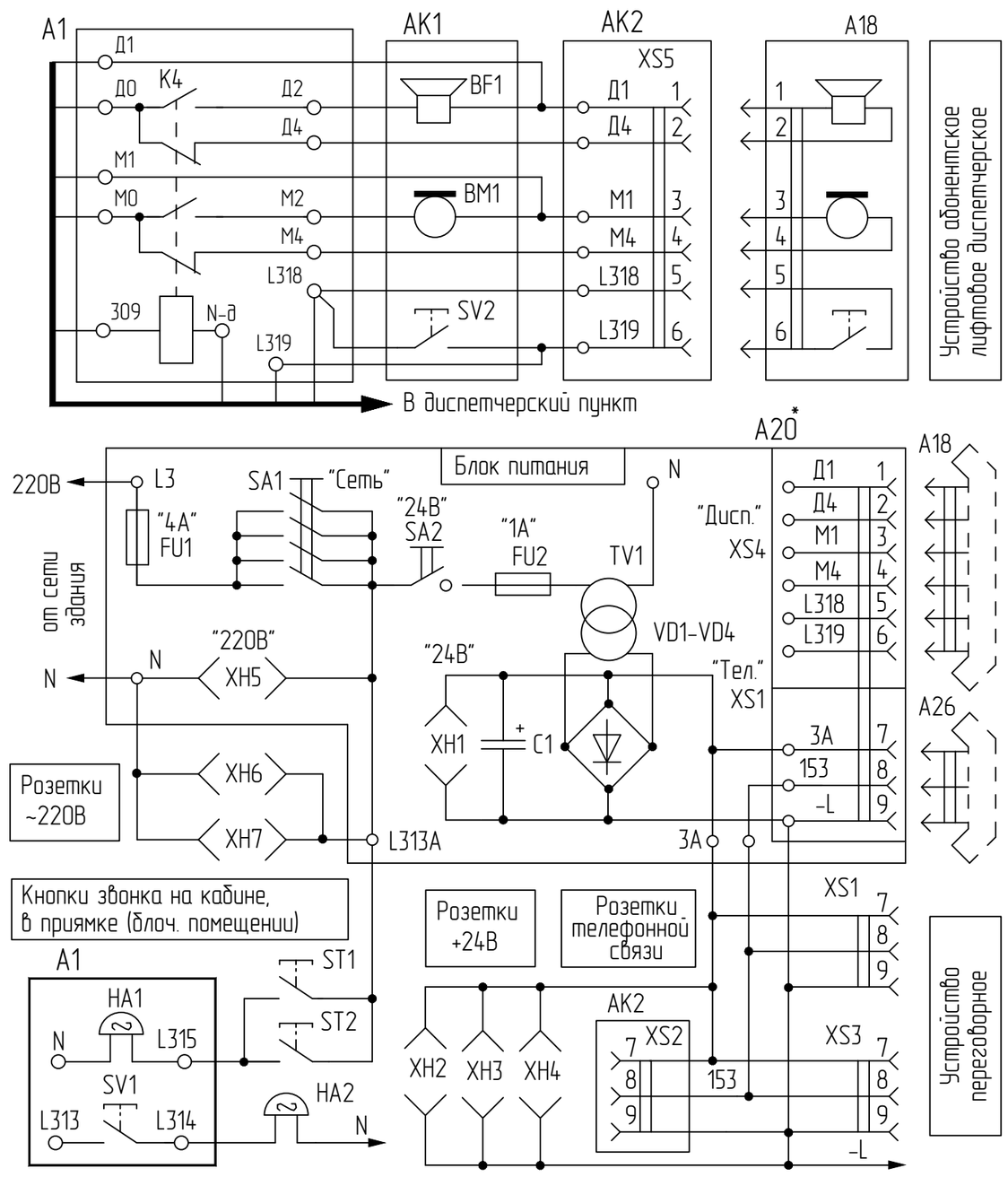

ПОДКЛЮЧЕНИЕ УСТРОЙСТВ УПРАВЛЕНИЯ В ГРУППУ

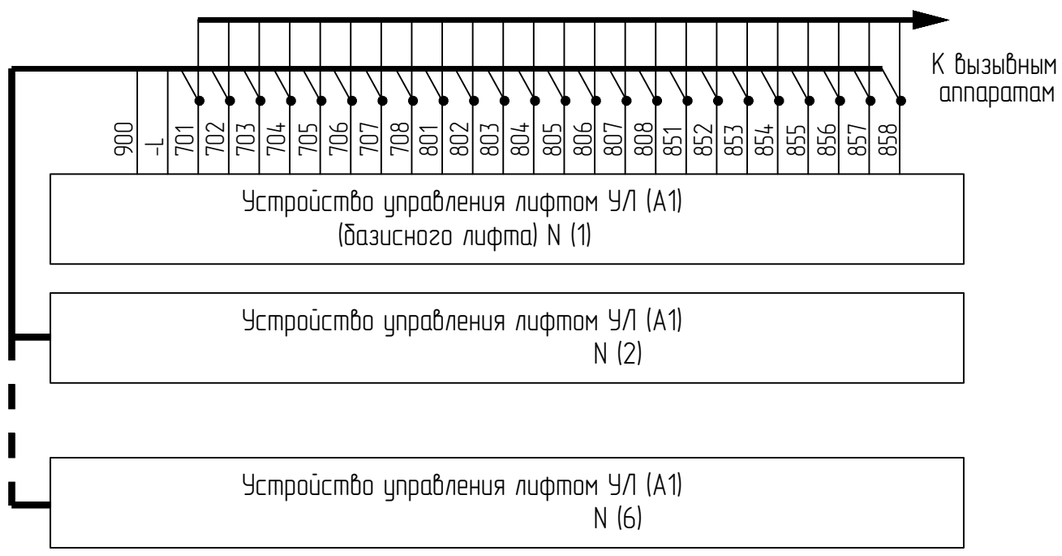

1. Схема выполнена для пассажирских лифтов с/без МП с режимом эвакуации г/п до 1000 (1600) кг, скоростью до 1,6м/с с регулируемым главным приводом и является дополнением к схеме электрической принципиальной ФАИД.484430.013 Э3.
2. При использовании ИБП удалить перемычку (L30)-(L31) в устройстве УЛ.
3. Для перевода в монтажный режим ревизии в устройстве УЛ необходимо:
   - отсоединить все разъемы от платы управления ПУ-3;
   - установить реле К1, К4, К17 в розетки B-XS, H-XS. M-XS соответственно;
   - при отсутствии розетки M-XS установить следующие перемычки:
508-(-L), 609-240, 335-110, а также L351 (К1:7) - L352 (К1:11).
   - установить параметр PC Yaskawa H1-07="F",
   - при переводе лифта в режим "НР" установить параметр PC Yaskawa H1-07="79",
установить реле К1, К4, К17 на прежние места, подключить разъемы платы ПУ-3.
4. Для выполнения автонастройки регулятора скорости без вращения необходимо:
   - отсоединить все разъемы от платы управления ПУ-3;
   - установить реле К1, К4, К17 в розетки B-XS, H-XS. M-XS соответственно;
   - при отсутствии розетки M-XS установить следующие перемычки:
508 - (-L), 609 - 240, 335 - 110, а также L351 (К1:7) - L352 (К1:11).
   - установить параметр PC Yaskawa S1-12="2", при его отсутствии H2-02="160";
   - следовать процедуре автонастройки из инструкции по настройке PC Yaskawa;
   - после выполнения автонастройки установить параметр PC Yaskawa H2-02="51",
установить реле К1, К4, К17 на прежние места, подключить разъемы платы ПУ-3.
5. При отсутствии диспетчерской связи установить перемычки L313A-L318, L314-L319.
6. Перечень элементов см. ФАИД.484430.013 ПЭ3 изм3.
7. Описание работы схемы см. ФАИД.484430.013 РЭ изм3.
8. Схема устройства управления УЛ и описание его работы приведены в документации на устройство управления УЛ.
9. При отсутствии блока питания А20 провода 3А, -LA, L313A подключить в устройстве УЛ на клеммы 3, -L, L313 соответственно.
10. В устройстве УЛ установить перемычки (-Lp)-(-L), 3р-3 при применении преобразователя частоты "Danfoss".
11. В обозначенном исполнении буквы после звездочек означают:
   * - схема показана при наличии указанных аппаратов;
   *А - только для административных зданий;
   *Б - только для больничных лифтов с автоматическими дверями;
   *Г - только для грузовых лифтов с автоматическими дверями;
   *Гл - для питающей сети с глухозаземленной нейтралью типа TN-C-S;
   *Ж - только для жилых зданий;
   *М - контакт показан под воздействием механического усилия;
   *EN - для лифтов по требованиям EN81 (в т.ч. без контроля 2ДШ);
   *П - только для лифтов с проходной кабиной;
   *ПП - только при наличии режима "Перевозка пожарных подразделений";
   *Пр - для режима работы "С проводником";
   *РД - только для регулируемого привода дверей;
   *2пр - только при наличии двух приказных аппаратов.

СХЕМА ПОДКЛЮЧЕНИЯ МОНТАЖНОГО РЕЖИМА РЕВИЗИИ

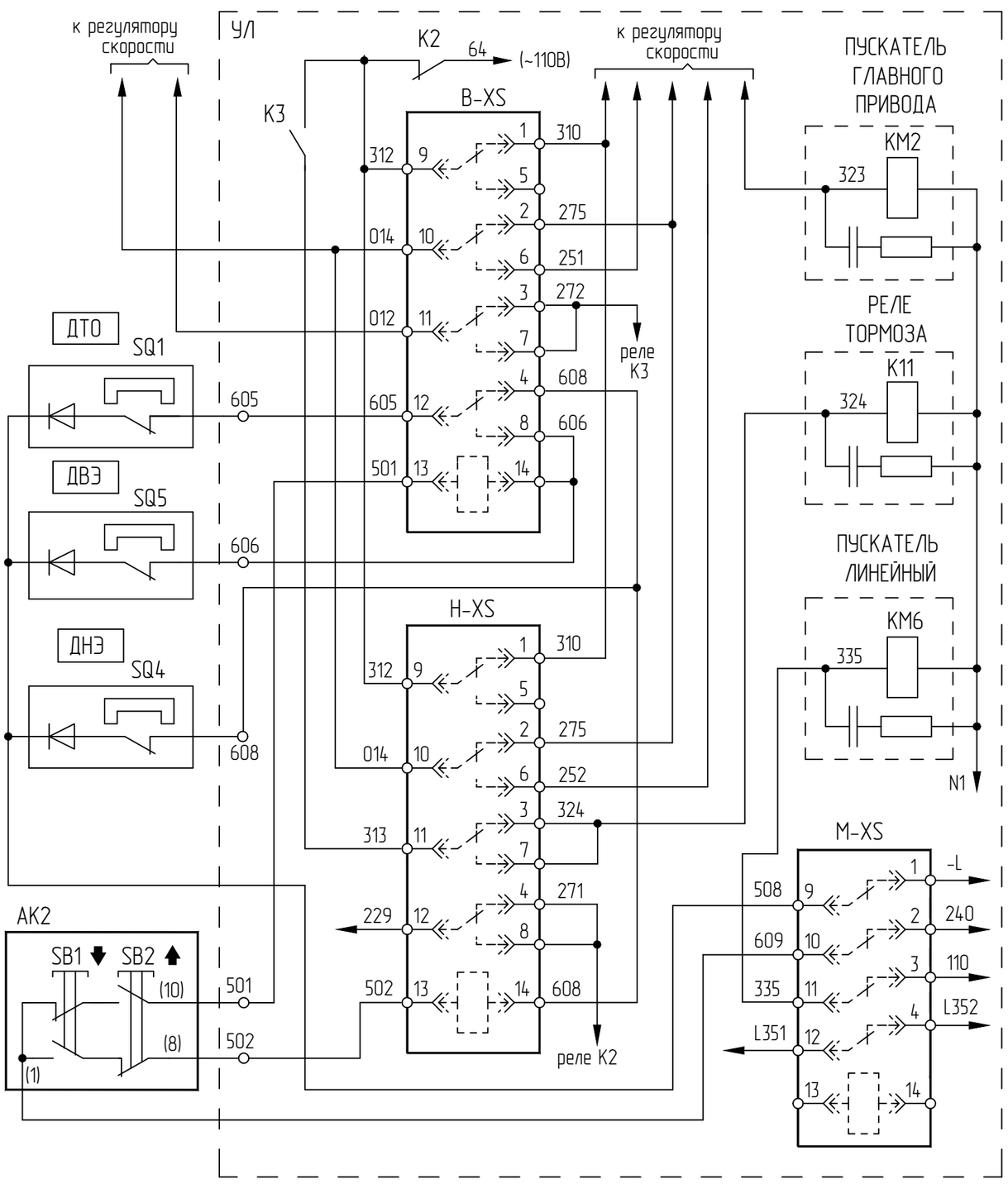

					ФБИР.484430.512 Э3			
1		186.003283-2022			Лифт пассажирский г/п до 1000кг, со скоростью до 1,6м/с с устройством управления серии УЛ. Схема электрическая принципиальная	Лит.	Масса	Масштаб
Изм	Лист	№докум.	Подп.	Дата				
Разраб.		Архангельский	(Подп)	24.02.2022				
Пров.		Прудников	(Подп)	24.02.2022		Лист 1	Листов 6	
Т. контр.						ОАО "МОГИЛЕВЛИФТМАШ" ОЛ НТЦ		
Э. метр.								
Н.контр.		Авласович	(Подп)	25.02.2022				
Утв.								

ФБИР.484430.512 Э3

Перв. примен. | Справ. № | Подп. и дата | Инв.№ дубл. | Взам. инв. № | Подп. и дата | Инв.№ подл.

Копировал | Формат А2

Список цехов:расцеховок нет.

IPS ID: 34035492

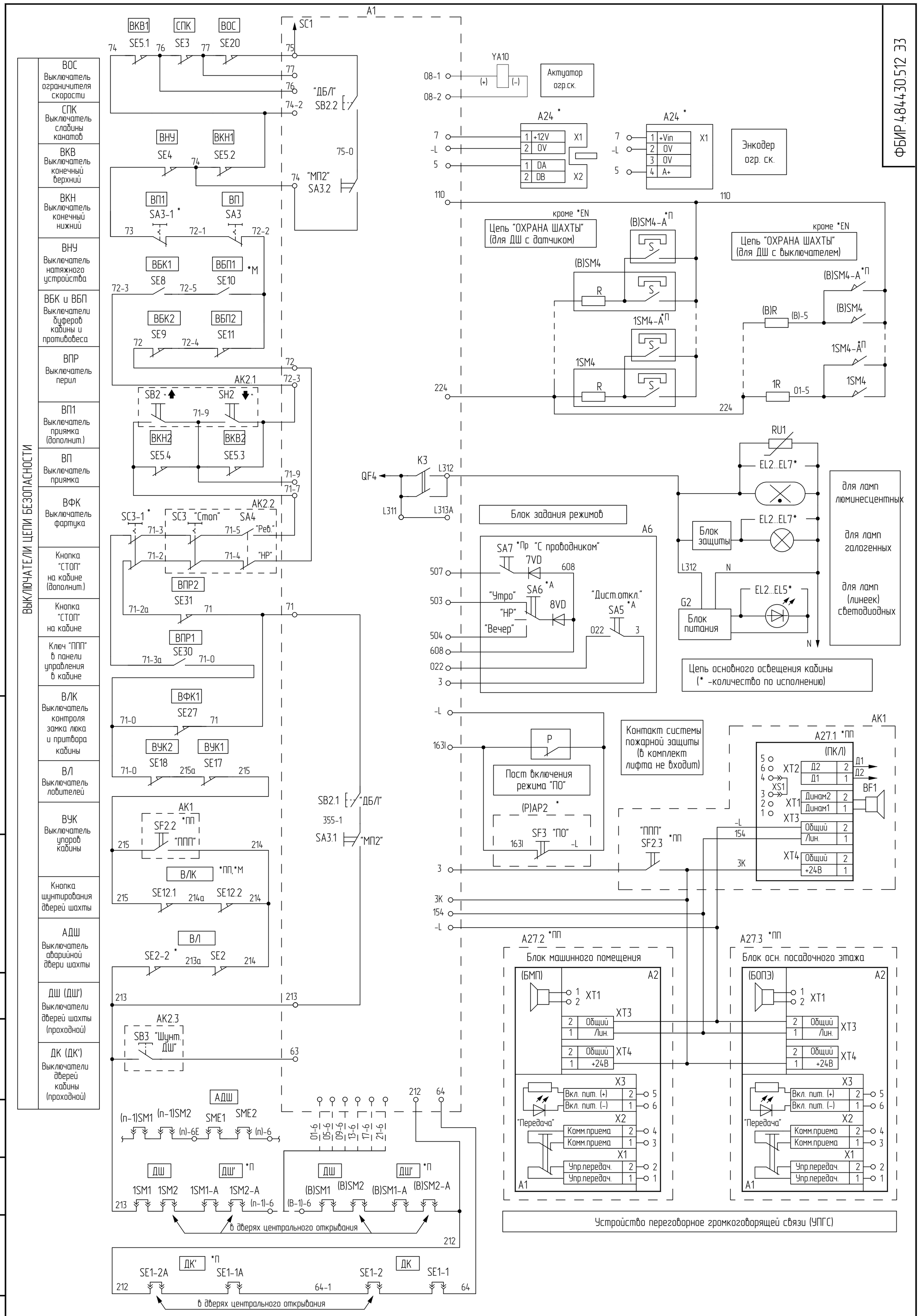
ФБИР.484430.512 ЭЗ
ВЫКЛЮЧАТЕЛИ ЦЕПИ БЕЗОПАСНОСТИ
ВОС Выключатель ограничителя скорости
СПК Выключатель слабины канатов
ВКВ Выключатель конечный верхний
ВКН Выключатель конечный нижний
ВНУ Выключатель натяжного устройства
ВБК и ВБП Выключатели буферов кабины и противовеса
ВПР Выключатель перил
ВП1 Выключатель приямка (дополнит.)
ВП Выключатель приямка
ВФК Выключатель фартука
Кнопка "СТОП" на кабине (дополнит.)
Кнопка "СТОП" на кабине
Ключ "ППП" в панели управления в кабине
ВЛК Выключатель контроля замка люка и притвора кабины
ВЛ Выключатель ловителей
ВУК Выключатель упоров кабины
Кнопка шунтирования дверей шахты
АДШ Выключатель аварийной двери шахты
ДШ (ДШ') Выключатели дверей шахты (проходной)
ДК (ДК') Выключатели дверей кабины (проходной)
Актуатор огр.ск.
Энкодер огр. ск.
Цепь "ОХРАНА ШАХТЫ" (для ДШ с датчиком)
Цепь "ОХРАНА ШАХТЫ" (для ДШ с выключателем)
Блок задания режимов
Блок защиты
Блок питания
для ламп люминесцентных
для ламп галогенных
для ламп (линеек) светодиодных
Цепь основного освещения кабины (* -количество по исполнению)
Пост включения режима "ПО"
Контакт системы пожарной защиты (в комплект лифта не входит)
Блок машинного помещения
Блок осн. посадочного этажа
Устройство переговорное громкоговорящей связи (УПГС)
в дверях центрального открывания
Перв. прим.
Справ. N
Подп. и дата
Инв.N дубл.
Взам.инв.N
Подп. и дата
Инв.N подл.
Изм Лист № докум. Подпись Дата
ФБИР.484430.512 ЭЗ
Лист 2
Формат А2

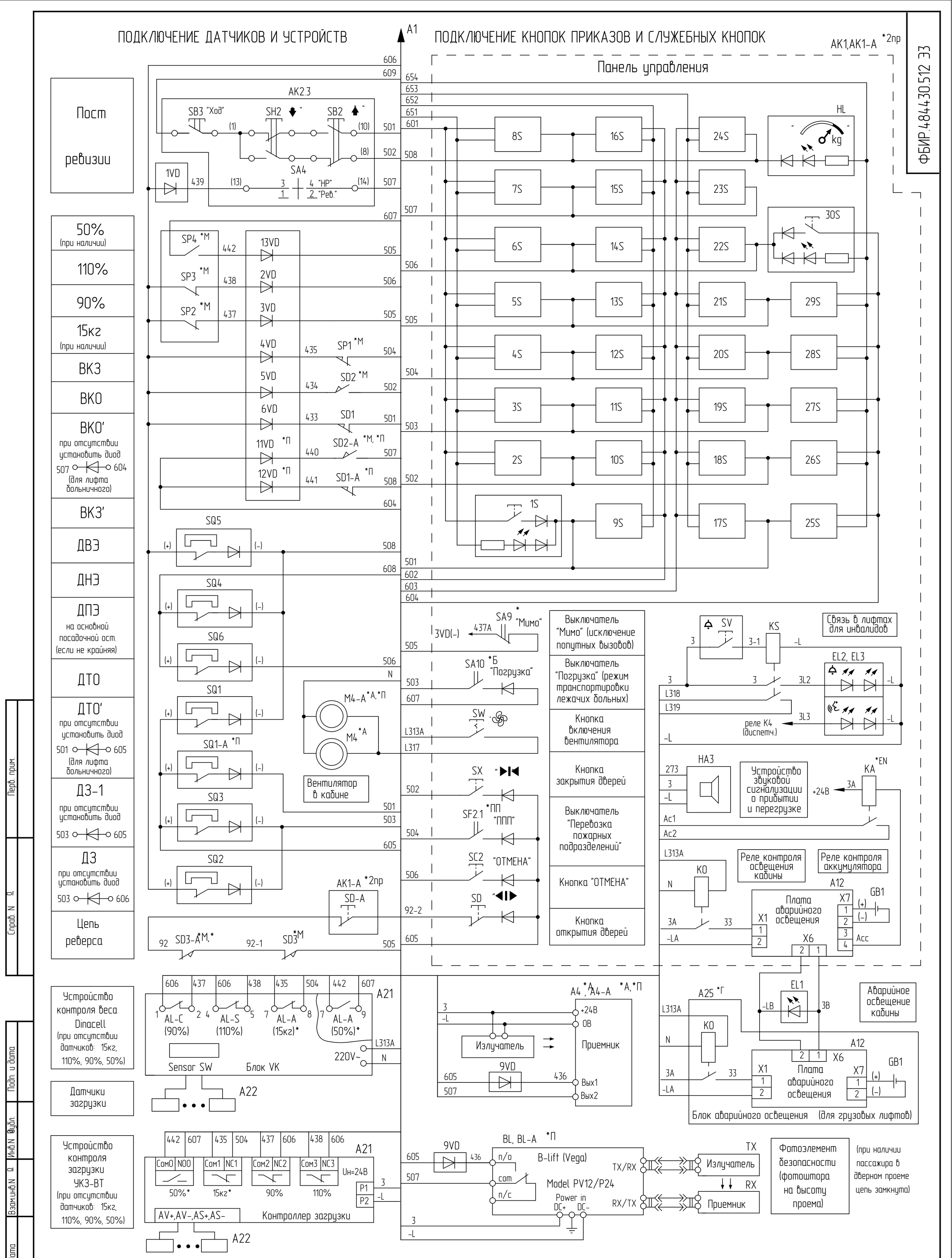

ФБИР.484430.512 ЭЗ

Изм	Лист	№ докум.	Подпись	Дата	ФБИР.484430.512 ЭЗ	Лист 3

Формат А2

Перв. прим. | Справ. № | Подп. и дата | Инв.№ дубл. | Взам.инв.№ | Подп. и дата | Инв.№ подл.

ПОДКЛЮЧЕНИЕ ПОСТА ПОЖАРНОЙ ИНДИКАЦИИ *

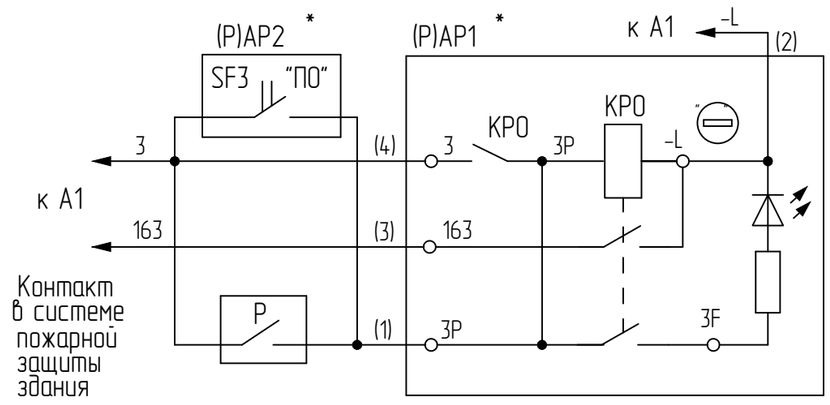

ПОДКЛЮЧЕНИЕ СЕМИСЕГМЕНТНОГО ТАБЛО НА ЭТАЖАХ И В КАБИНЕ

Табло	Маркировка	
	(СТВ)	(СТН)
1АН1...5АН1, АН2, 1АН2	655	656
6АН1...11АН1	657	661
12АН1...17АН1	658	662
18АН1...24АН1	659	663
25АН1...30АН1	660	664

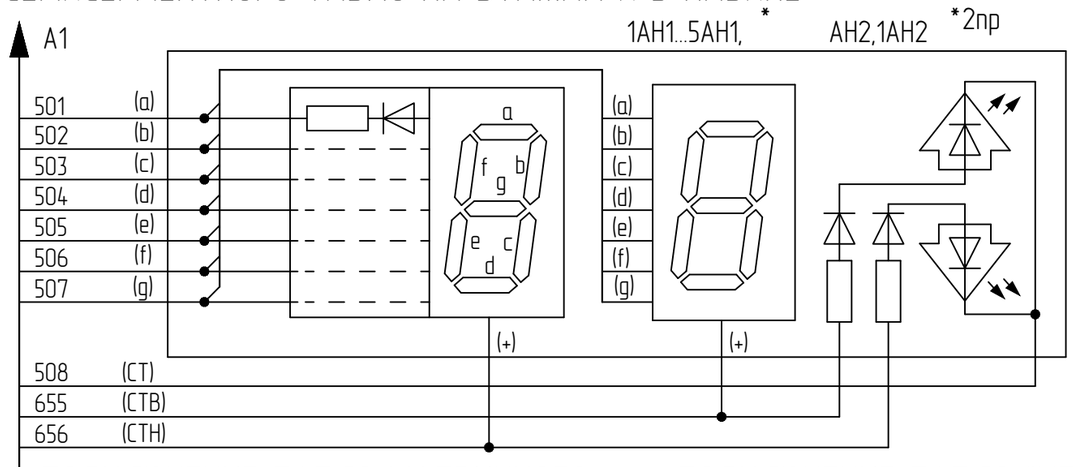

ПОДКЛЮЧЕНИЕ УКАЗАТЕЛЕЙ НАПРАВЛЕНИЯ НА ЭТАЖАХ *А,*

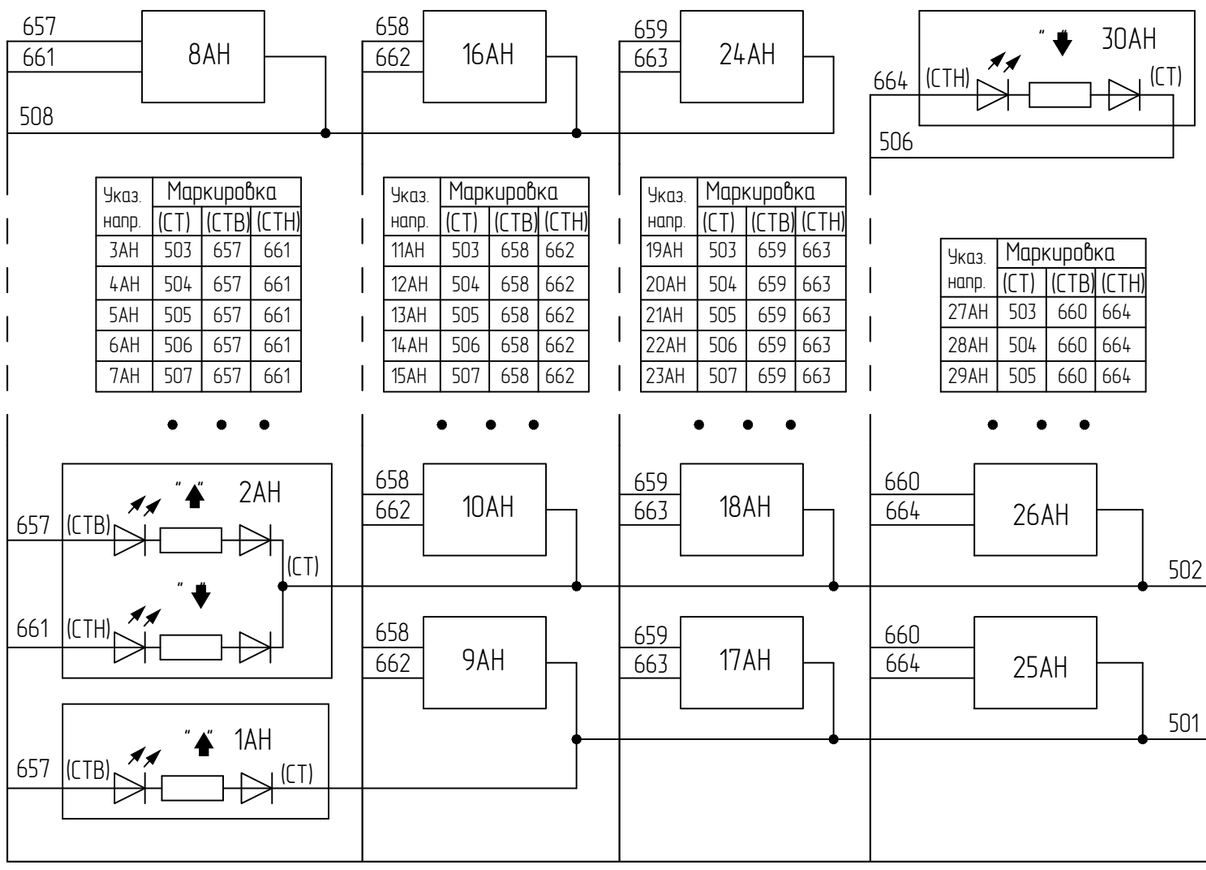

Указ. напр.	Маркировка		
	(СТ)	(СТВ)	(СТН)
3АН	503	657	661
4АН	504	657	661
5АН	505	657	661
6АН	506	657	661
7АН	507	657	661

Указ. напр.	Маркировка		
	(СТ)	(СТВ)	(СТН)
11АН	503	658	662
12АН	504	658	662
13АН	505	658	662
14АН	506	658	662
15АН	507	658	662

Указ. напр.	Маркировка		
	(СТ)	(СТВ)	(СТН)
19АН	503	659	663
20АН	504	659	663
21АН	505	659	663
22АН	506	659	663
23АН	507	659	663

Указ. напр.	Маркировка		
	(СТ)	(СТВ)	(СТН)
27АН	503	660	664
28АН	504	660	664
29АН	505	660	664

ПОДКЛЮЧЕНИЕ ТАБЛО МАТРИЧНОГО И ТАБЛО ГРАФИЧЕСКОГО

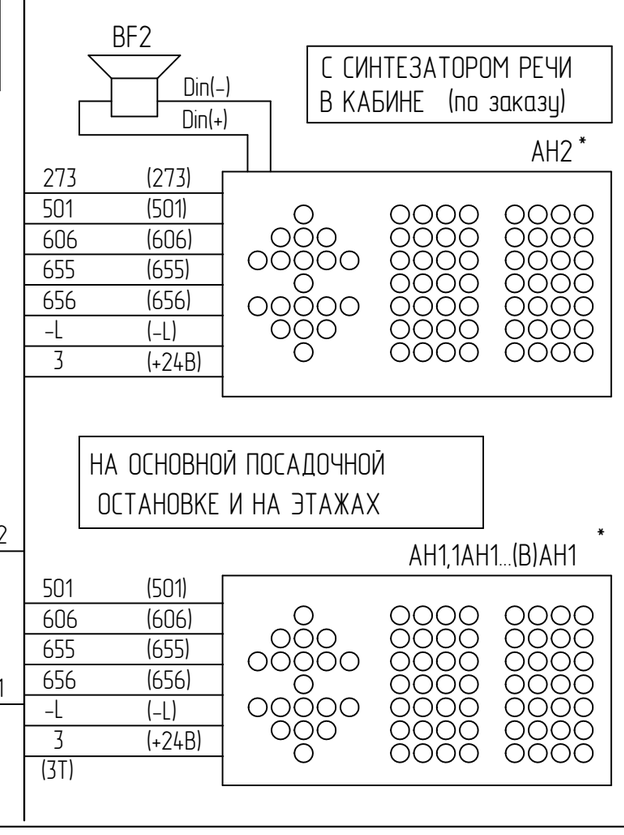

ПОДКЛЮЧЕНИЕ ТАБЛО "VEGA"

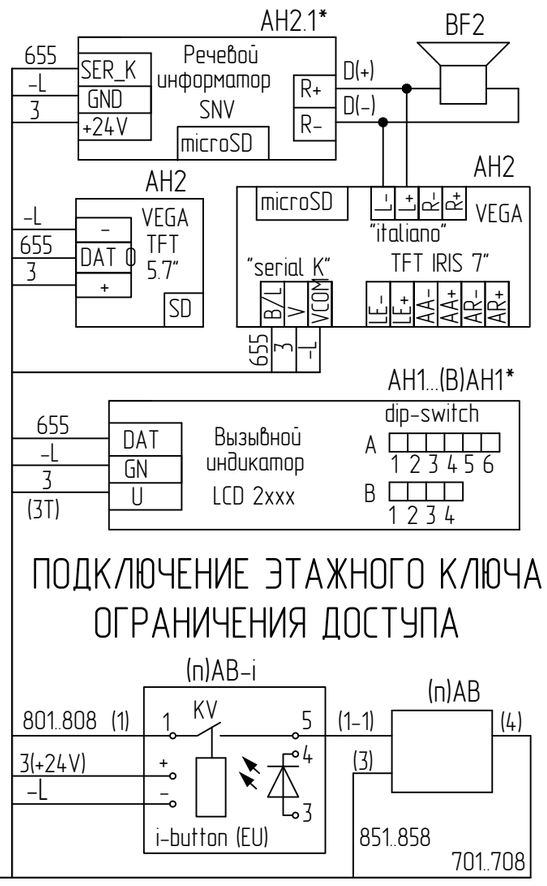

ПОДКЛЮЧЕНИЕ ЭТАЖНОГО КЛЮЧА ОГРАНИЧЕНИЯ ДОСТУПА

СТРУКТУРНАЯ СХЕМА ПОДКЛЮЧЕНИЯ ВЫЗЫВНЫХ АППАРАТОВ

Кнопки вызовов на этажах / Индикация кнопок-вызовов на этажах

	stb'1	stb'2	stb'3	stb'4	stb'5	stb'6	stb'7	stb'8	Ustb'1	Ustb'2	Ustb'3	Ustb'4	Ustb'5	Ustb'6	Ustb'7	Ustb'8	
str'1		KB9 ↑	KB17 ↑	KB25 ↑	KB1	KB9 ↓	KB17 ↓	KB25 ↓		*B9 ↑	*B17 ↑	*B25 ↑	*B1	*B9 ↓	*B17 ↓	*B25 ↓	701
str'2	KB2 ↑	KB10 ↑	KB18 ↑	KB26 ↑	KB2 ↓	KB10 ↓	KB18 ↓	KB26 ↓	*B2 ↑	*B10 ↑	*B18 ↑	*B26 ↑	*B2 ↓	*B10 ↓	*B18 ↓	*B26 ↓	702
str'3	KB3 ↑	KB11 ↑	KB19 ↑	KB27 ↑	KB3 ↓	KB11 ↓	KB19 ↓	KB27 ↓	*B3 ↑	*B11 ↑	*B19 ↑	*B27 ↑	*B3 ↓	*B11 ↓	*B19 ↓	*B27 ↓	703
str'4	KB4 ↑	KB12 ↑	KB20 ↑	KB28 ↑	KB4 ↓	KB12 ↓	KB20 ↓	KB28 ↓	*B4 ↑	*B12 ↑	*B20 ↑	*B28 ↑	*B4 ↓	*B12 ↓	*B20 ↓	*B28 ↓	704
str'5	KB5 ↑	KB13 ↑	KB21 ↑	KB29 ↑	KB5 ↓	KB13 ↓	KB21 ↓	KB29 ↓	*B5 ↑	*B13 ↑	*B21 ↑	*B29 ↑	*B5 ↓	*B13 ↓	*B21 ↓	*B29 ↓	705
str'6	KB6 ↑	KB14 ↑	KB22 ↑		KB6 ↓	KB14 ↓	KB22 ↓	KB30	*B6 ↑	*B14 ↑	*B22 ↑		*B6 ↓	*B14 ↓	*B22 ↓	*B30	706
str'7	KB7 ↑	KB15 ↑	KB23 ↑		KB7 ↓	KB15 ↓	KB23 ↓		*B7 ↑	*B15 ↑	*B23 ↑		*B7 ↓	*B15 ↓	*B23 ↓		707
str'8	KB8 ↑	KB16 ↑	KB24 ↑		KB8 ↓	KB16 ↓	KB24 ↓		*B8 ↑	*B16 ↑	*B24 ↑		*B8 ↓	*B16 ↓	*B24 ↓		708
	801	802	803	804	805	806	807	808	851	852	853	854	855	856	857	858	

СТРУКТУРНАЯ СХЕМА ПОДКЛЮЧЕНИЯ КЛЮЧА ПРИОРИТЕТНОГО ВЫЗОВА *Б

	stb3	stb4	Ustb3	Ustb4	
str1	КПВ1	КПВ9	*КПВ1	*КПВ9	501
str2	КПВ2	КПВ10	*КПВ2	*КПВ10	502
str3	КПВ3	КПВ11	*КПВ3	*КПВ11	503
str4	КПВ4	КПВ12	*КПВ4	*КПВ12	504
str5	КПВ5	КПВ13	*КПВ5	*КПВ13	505
str6	КПВ6	КПВ14	*КПВ6	*КПВ14	506
str7	КПВ7	ВКО'	*КПВ7		507
str8	КПВ8	ВКЗ'	*КПВ8	*110%	508
	603	604	653	654	

ПОДКЛЮЧЕНИЕ ВЫЗЫВНЫХ АППАРАТОВ БАЗИСНОГО ЛИФТА (дублирующих аппаратов – для зависимого лифта)

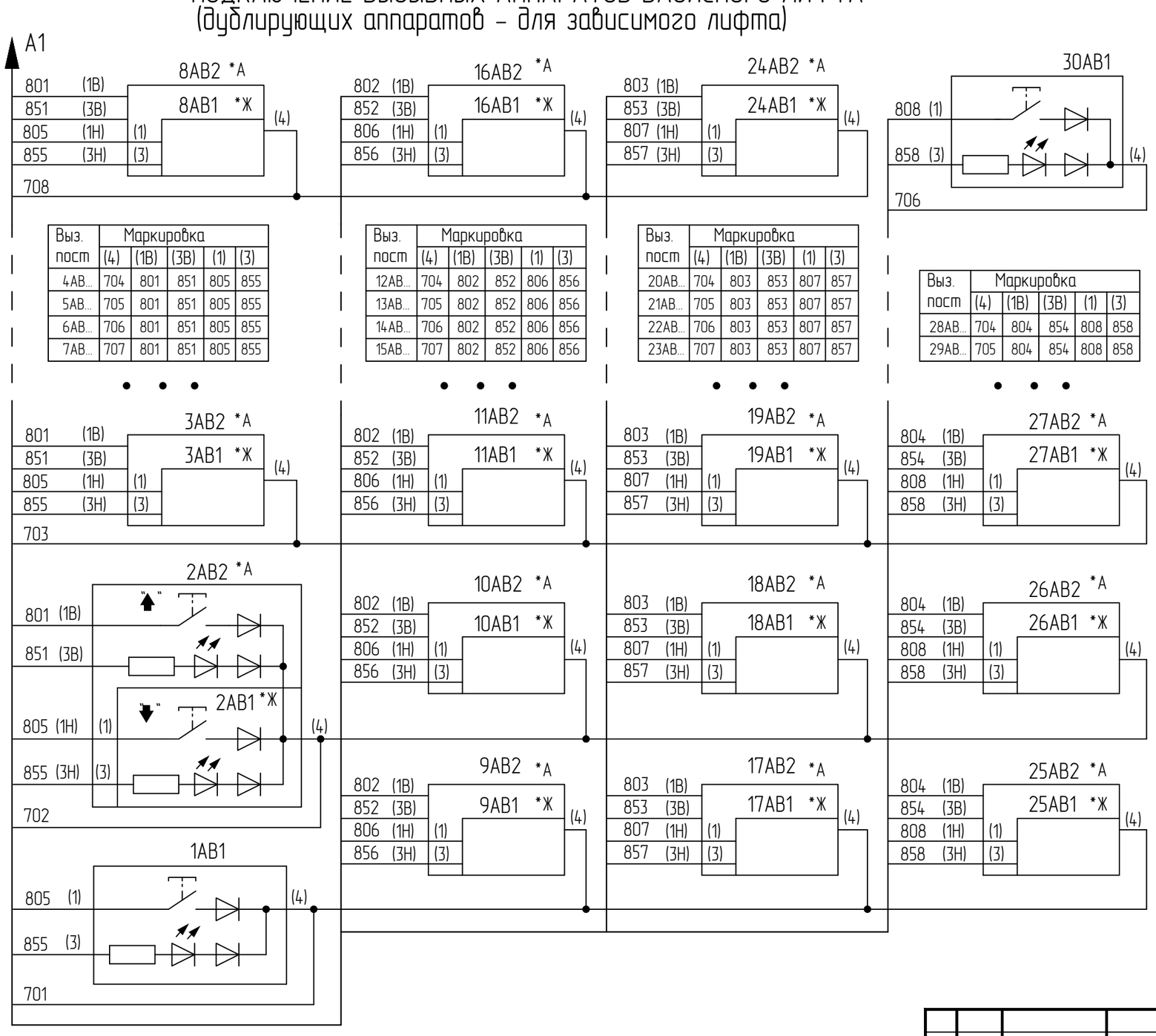

Выз. пост	Маркировка				
	(4)	(1B)	(3B)	(1)	(3)
4AB...	704	801	851	805	855
5AB...	705	801	851	805	855
6AB...	706	801	851	805	855
7AB...	707	801	851	805	855

Выз. пост	Маркировка				
	(4)	(1B)	(3B)	(1)	(3)
12AB...	704	802	852	806	856
13AB...	705	802	852	806	856
14AB...	706	802	852	806	856
15AB...	707	802	852	806	856

Выз. пост	Маркировка				
	(4)	(1B)	(3B)	(1)	(3)
20AB...	704	803	853	807	857
21AB...	705	803	853	807	857
22AB...	706	803	853	807	857
23AB...	707	803	853	807	857

Выз. пост	Маркировка				
	(4)	(1B)	(3B)	(1)	(3)
28AB...	704	804	854	808	858
29AB...	705	804	854	808	858

ПОДКЛЮЧЕНИЕ ВЫЗЫВНЫХ АППАРАТОВ С КЛЮЧОМ ПРИОРИТЕТНОГО ВЫЗОВА *Б

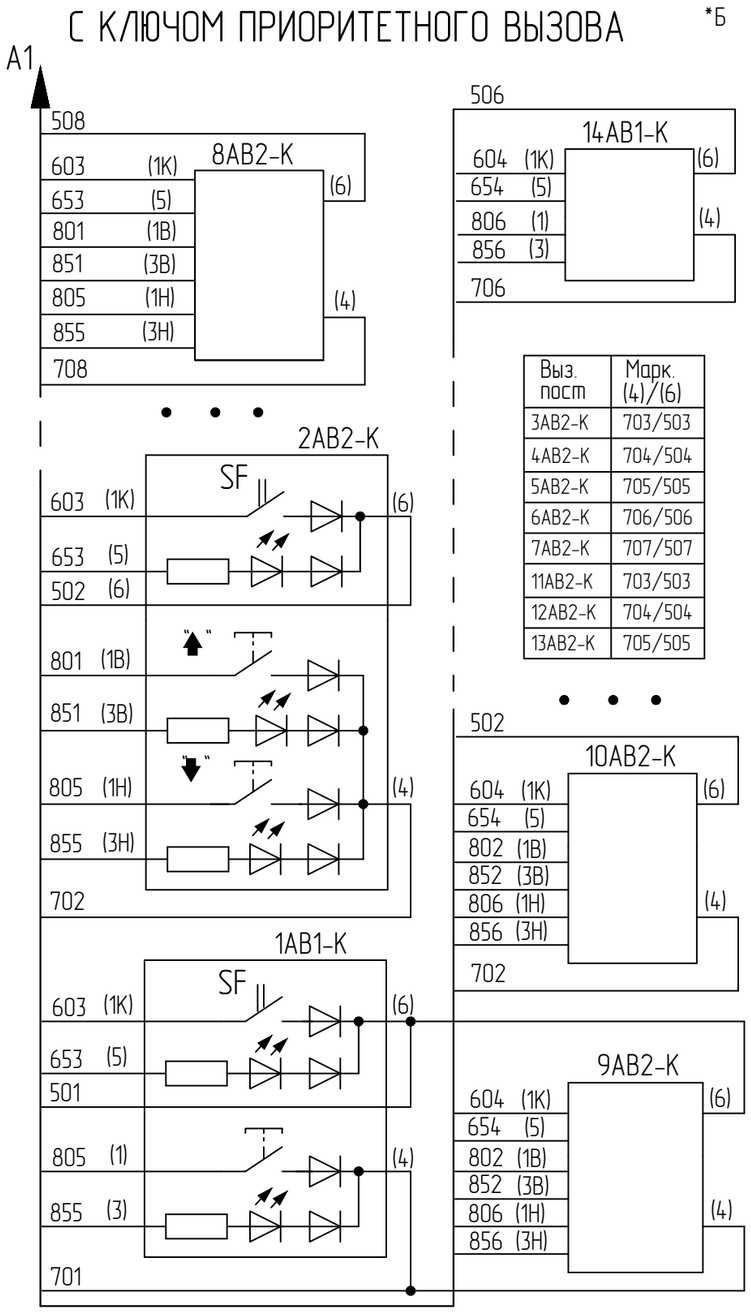

Выз. пост	Марк. (4)/(6)
3AB2-K	703/503
4AB2-K	704/504
5AB2-K	705/505
6AB2-K	706/506
7AB2-K	707/507
11AB2-K	703/503
12AB2-K	704/504
13AB2-K	705/505

ПОДКЛЮЧЕНИЕ ГЛАВНОГО ПРИВОДА С РЕГУЛЯТОРОМ СКОРОСТИ YASKAWA L1000A

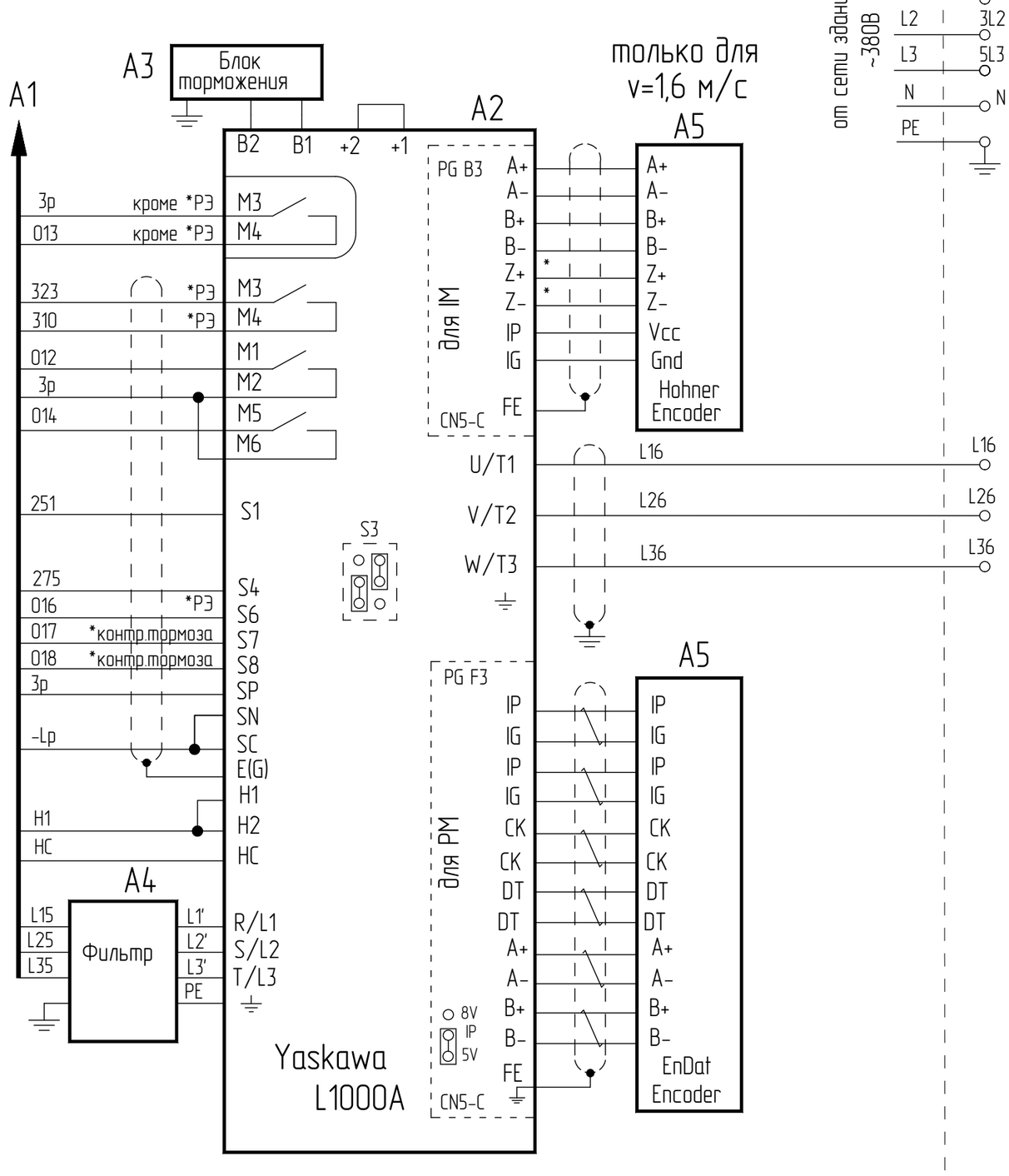

ПОДКЛЮЧЕНИЕ ГЛАВНОГО ПРИВОДА С РЕГУЛЯТОРОМ СКОРОСТИ DELTA

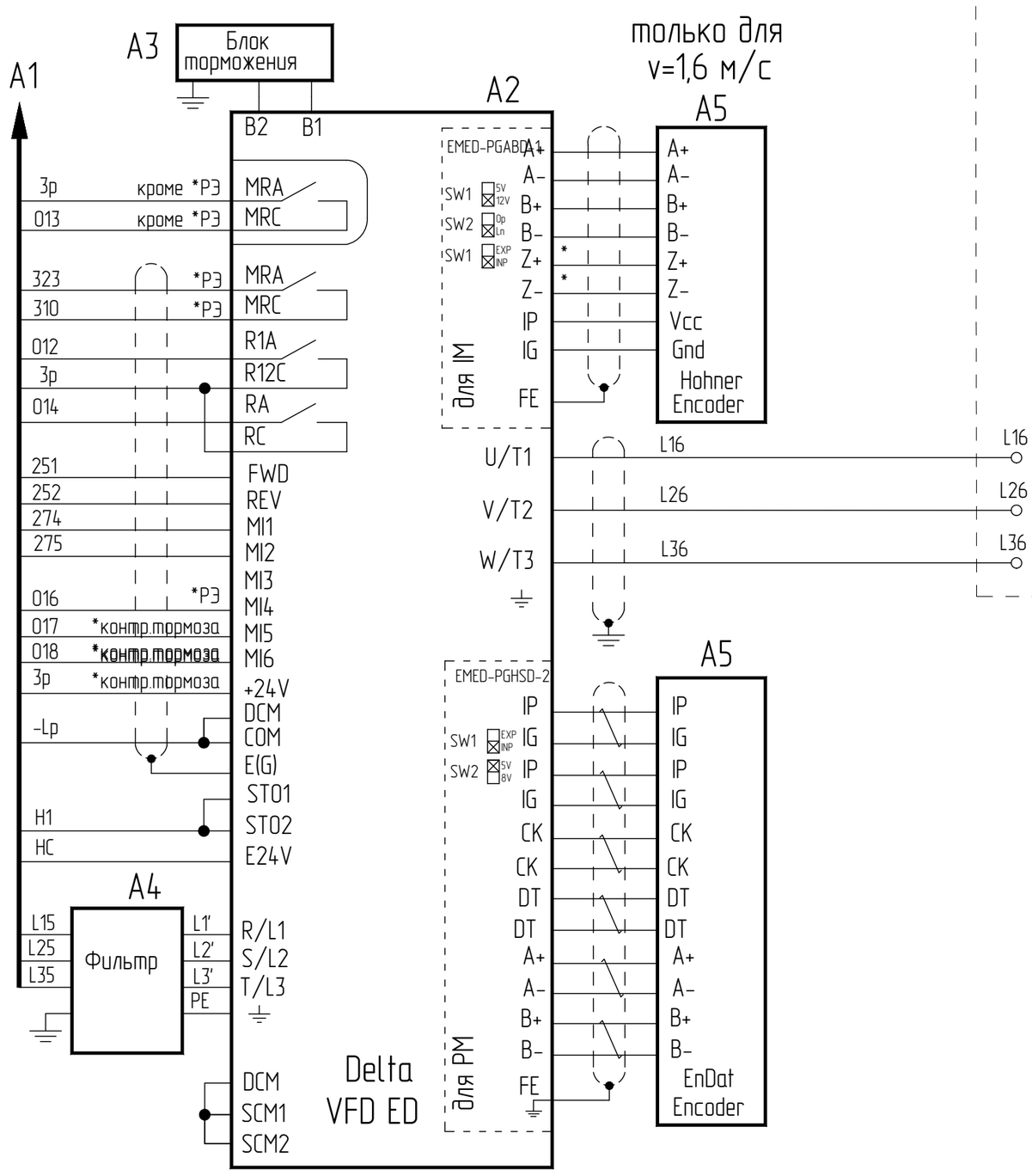

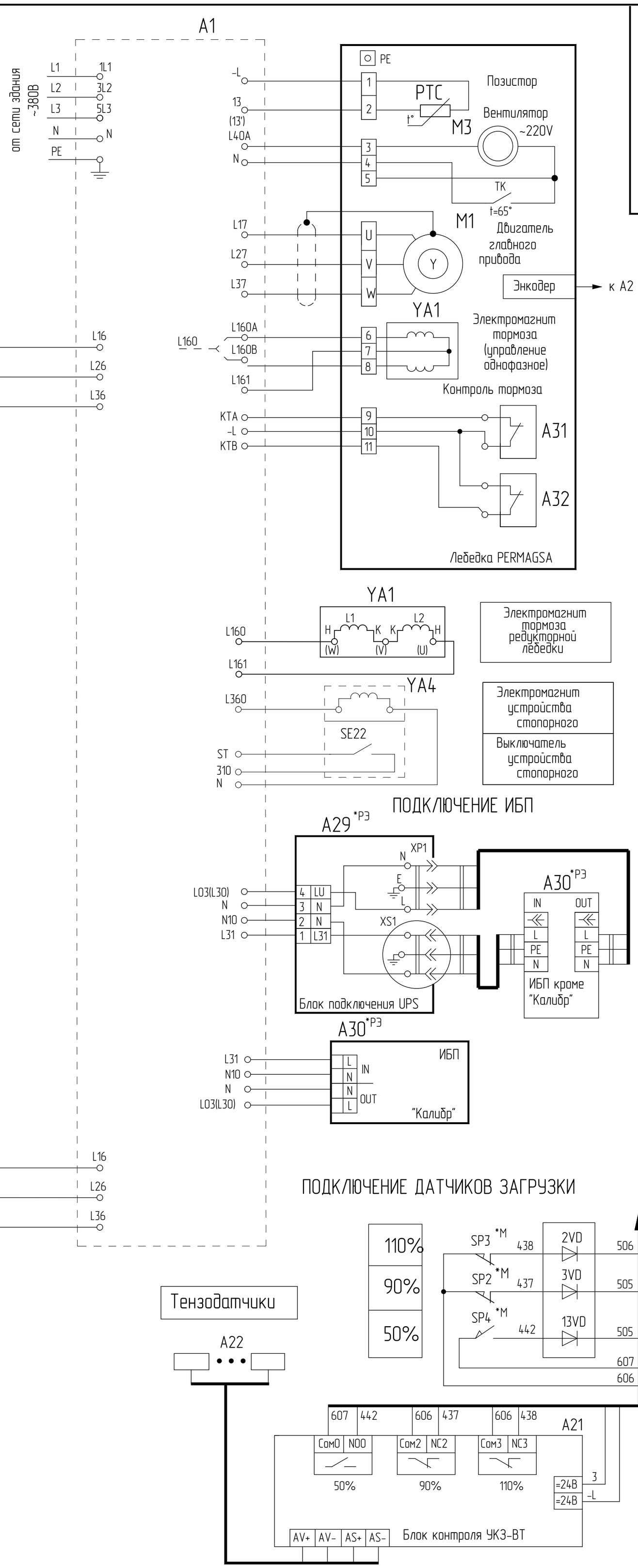

*М – контакт показан под воздействием механического усилия

Изм	Лист	№ докум.	Подпись	Дата	ФБИР.484430.512 Э3	Лист 5

Перв. прим. | Справ. № | Подп. и дата | Инв. № дубл. | Взам. инв. № | Подп. и дата | Инв. № подл.

Формат А2

ВАРИАНТ ИСПОЛНЕНИЯ ЛИФТА С НЕРЕГУЛИРУЕМЫМ ПРИВОДОМ ДВЕРЕЙ

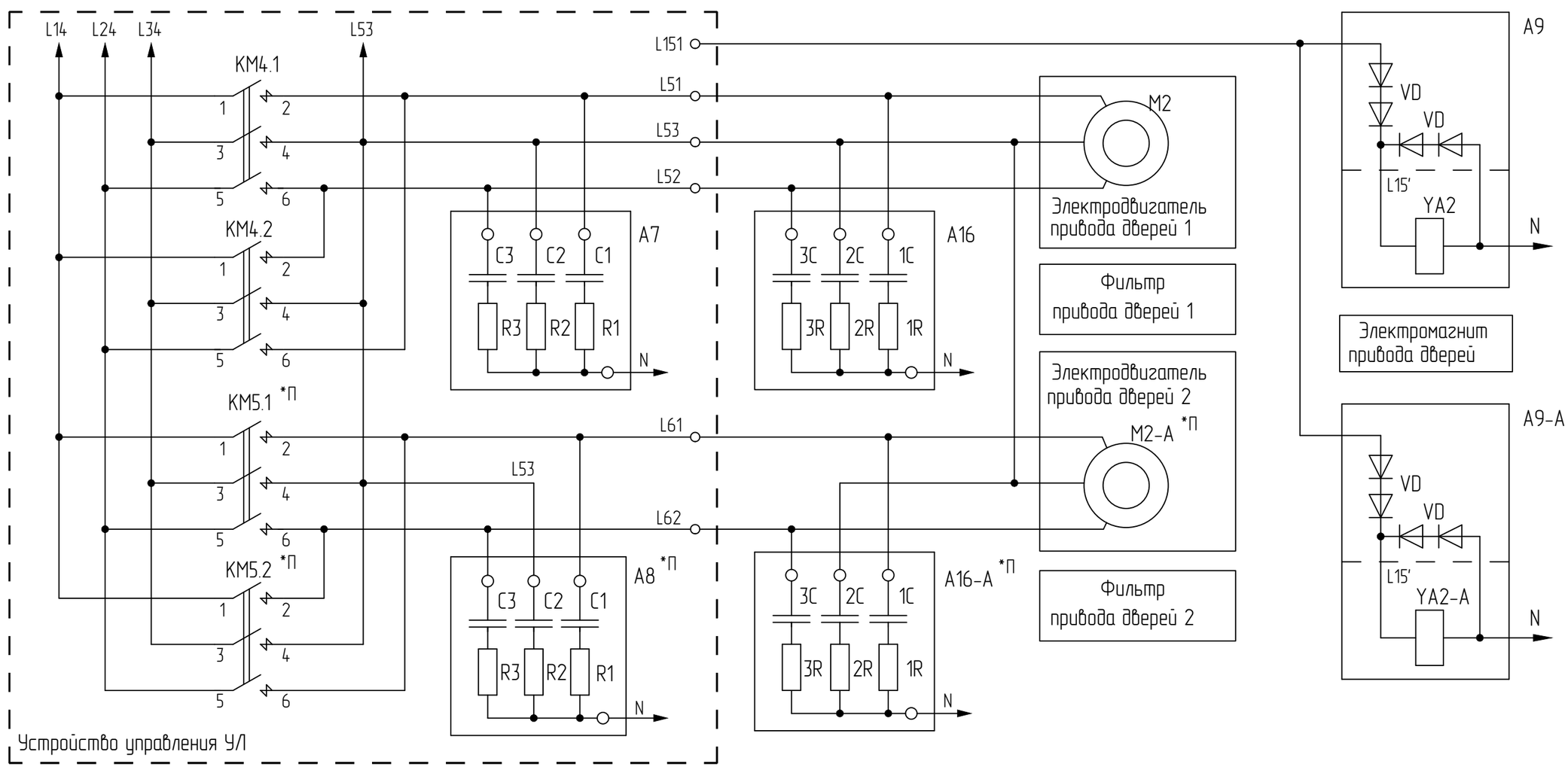

ВАРИАНТ ИСПОЛНЕНИЯ ЛИФТА С РЕГУЛИРУЕМЫМ ПРИВОДОМ ДВЕРЕЙ

С УСТРОЙСТВОМ ПРИВОДА ДВЕРЕЙ УПДКЛ-1.0

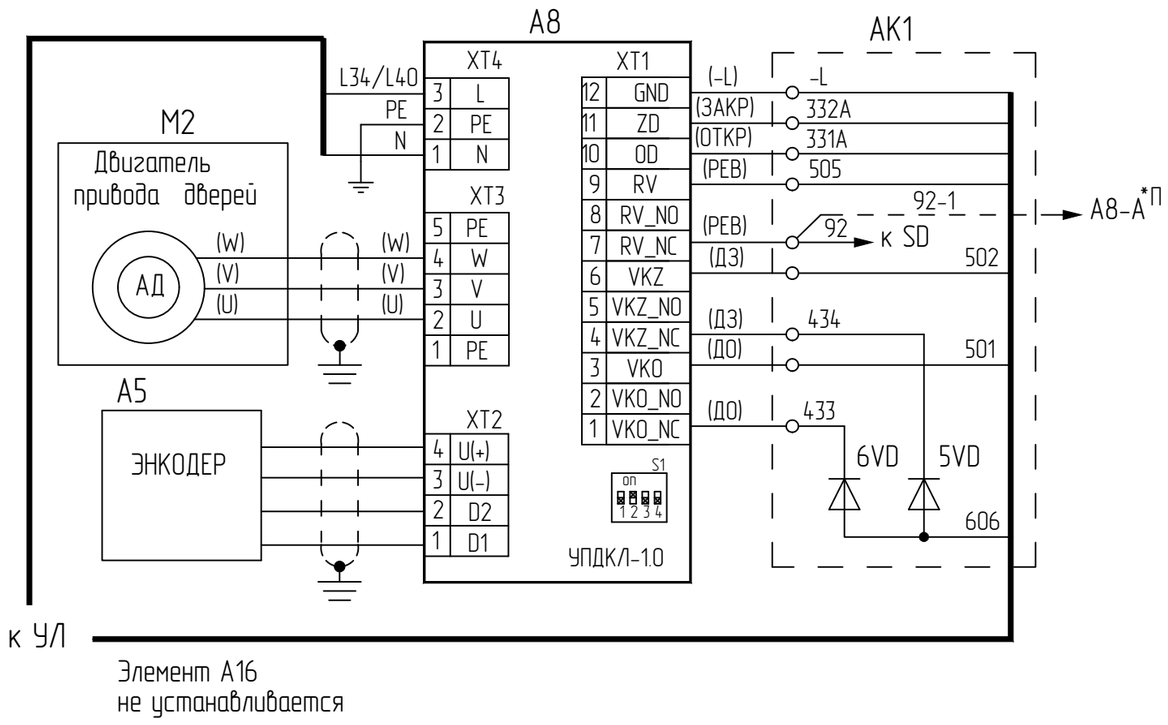

С УСТРОЙСТВОМ ПРИВОДА ДВЕРЕЙ УПДКЛ-2.0

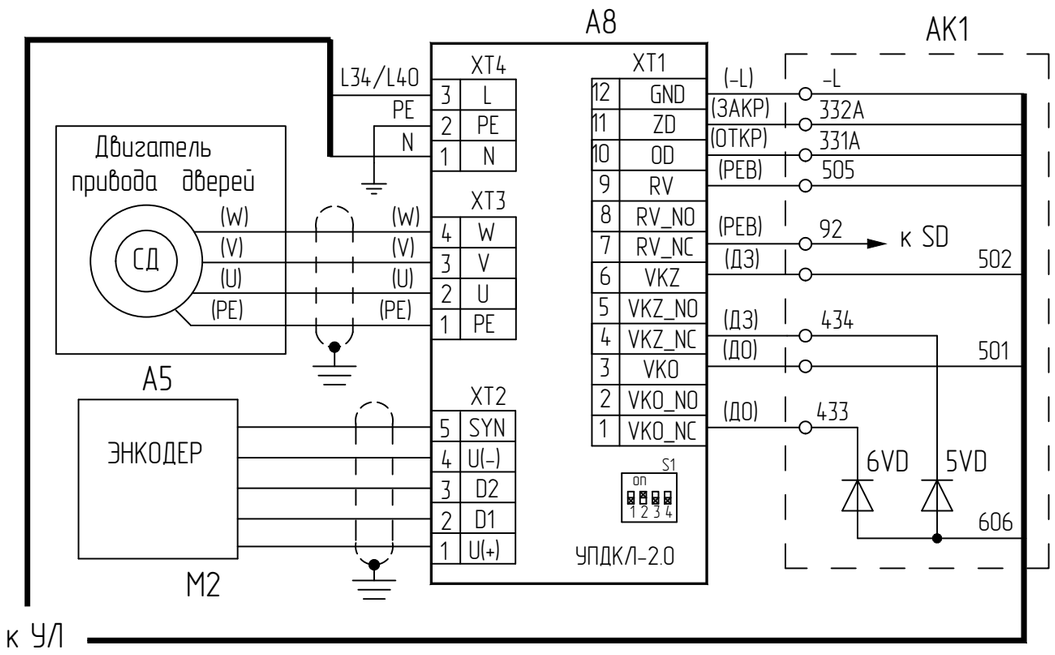

Элемент A16
не устанавливается

С ПРЕОБРАЗОВАТЕЛЕМ ЧАСТОТЫ МАГНУС

(непроходная кабина) (проходная кабина)

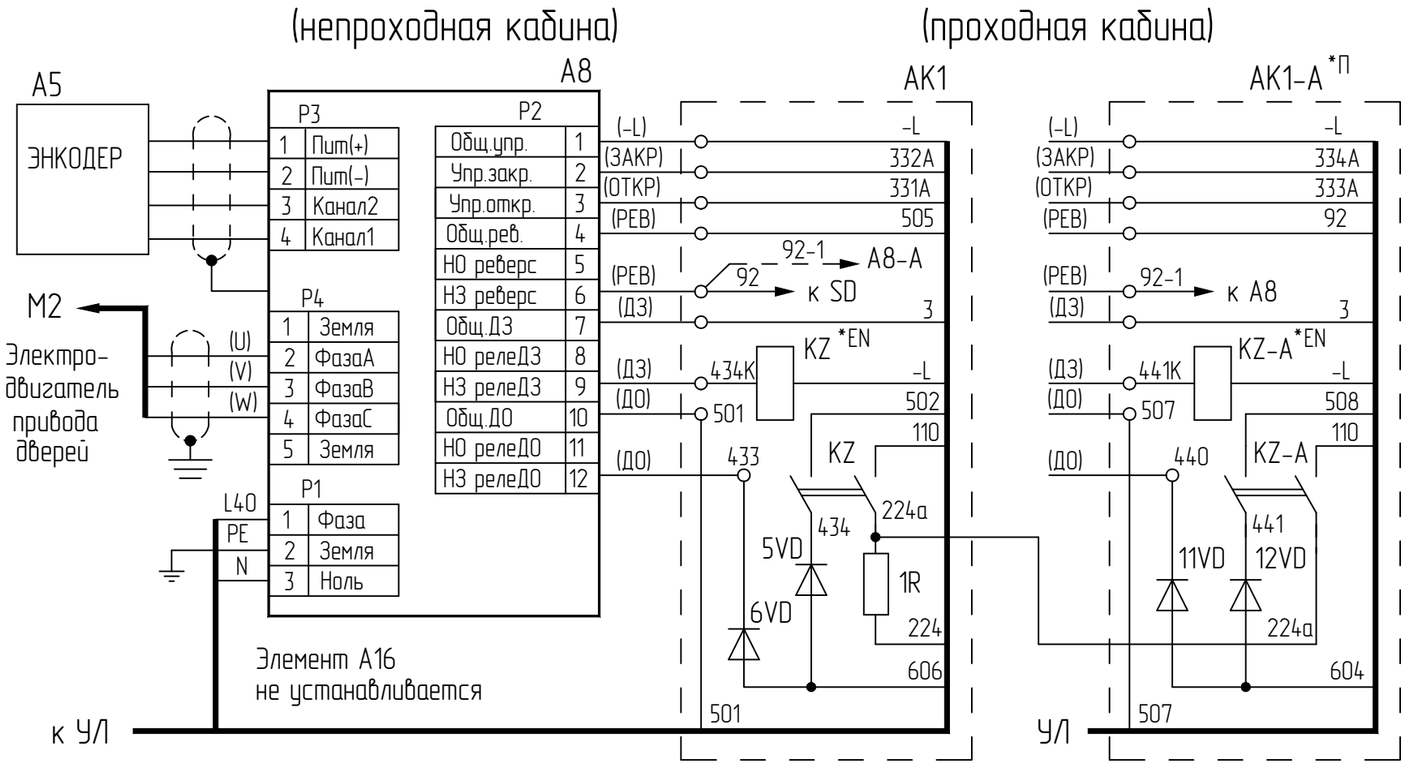

С ПРЕОБРАЗОВАТЕЛЕМ ЧАСТОТЫ FERMATOR

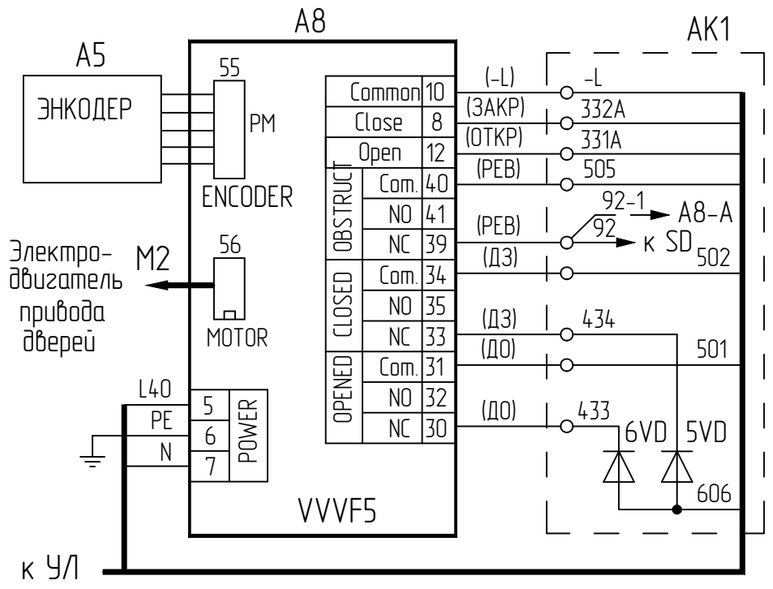

С ПРЕОБРАЗОВАТЕЛЕМ ЧАСТОТЫ FERMATOR

(проходная кабина)

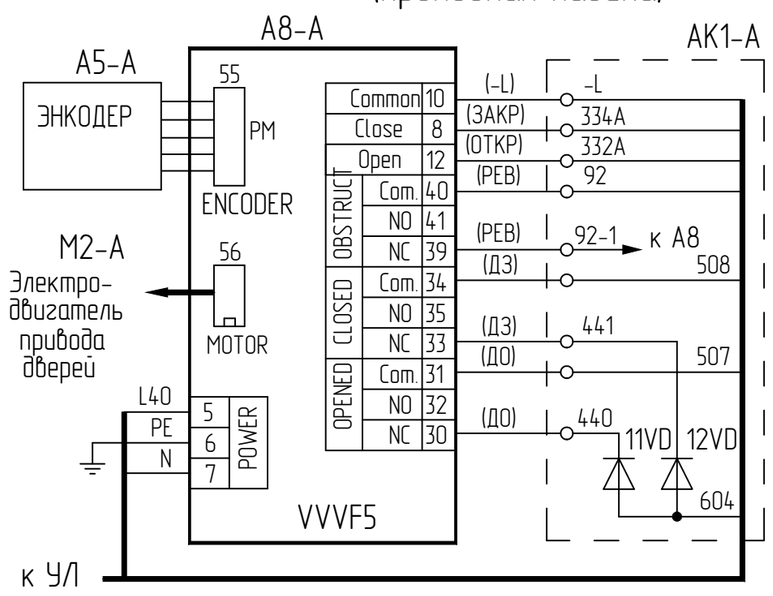

*П

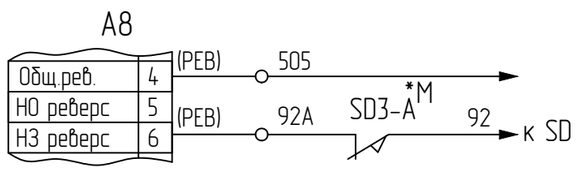

Только для лифтов
с проемом 1200 мм
(при наличии)

Изм	Лист	№ докум.	Подпись	Дата	ФБИР.484430.512 Э3	Лист 6

Перв. прим. | Справ. № | Подп. и дата | Инв. № дубл. | Взам. инв. № | Подп. и дата | Инв. № подл.

Формат А2