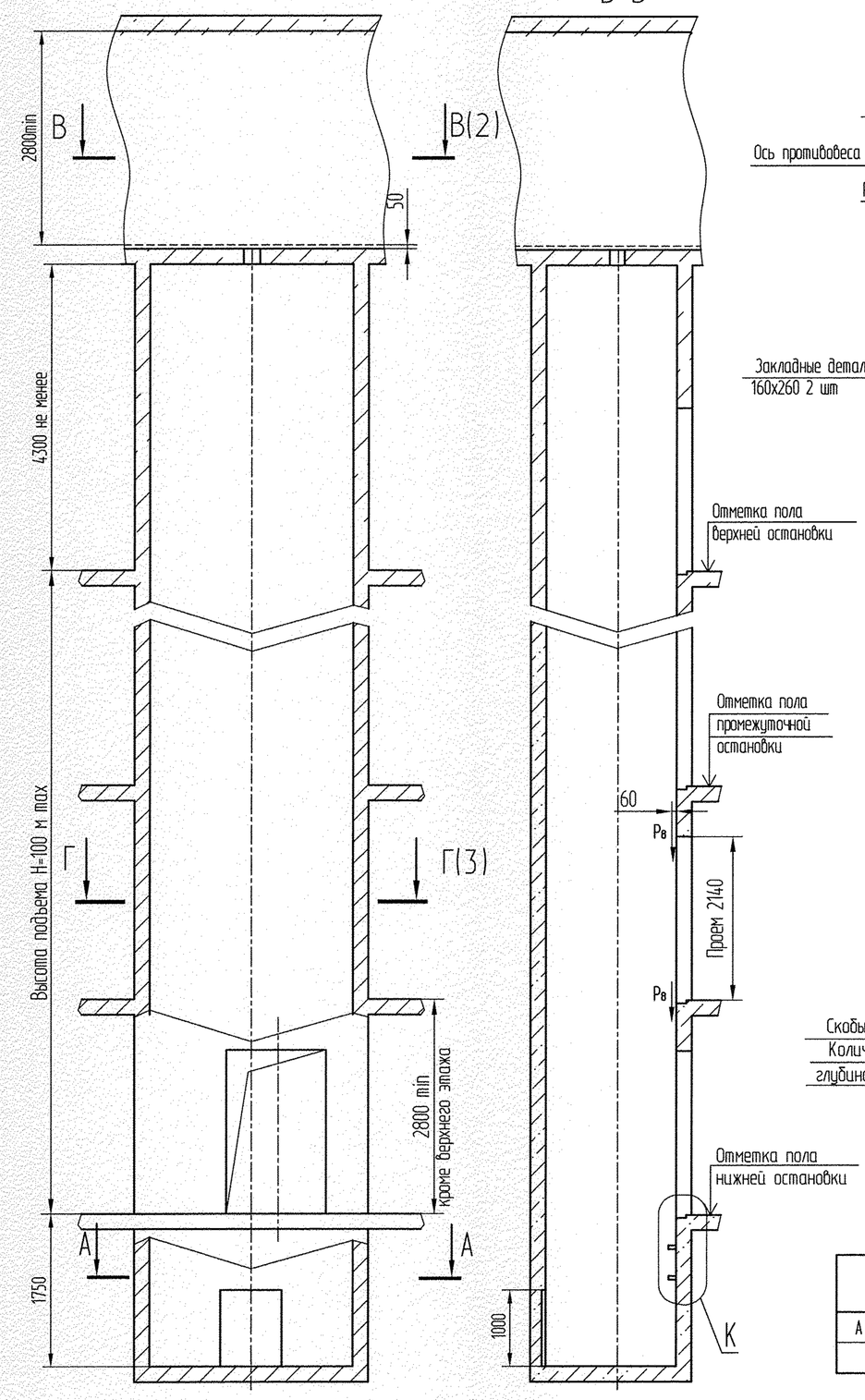

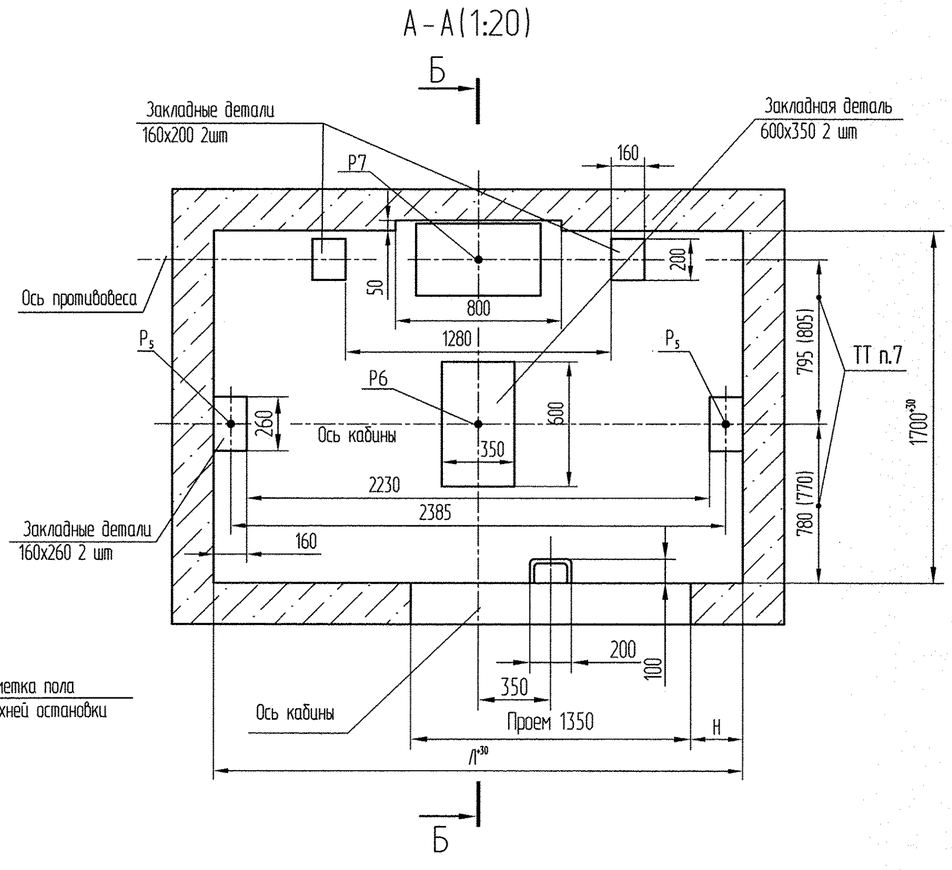

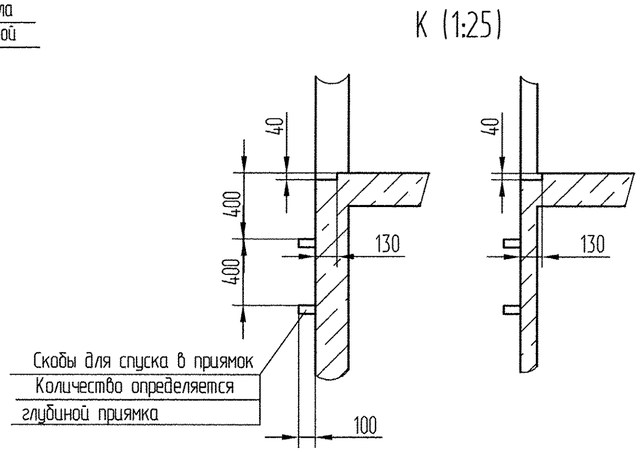

Таблица нагрузок на строительную часть от лифтовой установки			
Обознач. нагрузки	Величина нагрузки, Н	Схема действия сил	Примечания
P_1^1	14000	На опоры привода на площадь 160х160 мм см.В-В	Постоянные нагрузки
P_1^2	15500		
P_1^3	25000		
P_1^4	18000		
P_1^1	15000 *		Кратковременные нагрузки при посадке кабины на ловители
P_1^2	22000 *		
P_1^3	40000 *		
P_1^4	21000 *		
P_2	4200	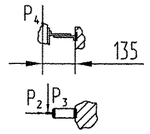 На детали крепления направляющих	
P_3	1800		
P_4	4000		
P_5	100000	На пяту направляющих на площадь 100х140	Нагрузки действующие разновременно и аварийно
P_6	80000	На буфер кабины на площадь 280х550	
P_7	65000	На буфер противовеса на площадь 280х550	
P_8	2000	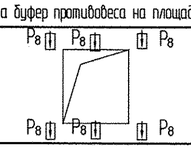 На детали крепления дверей шахты в плоскости стены	Постоянные нагрузки
P_9	ГОСТ24258-80	см.лист 3	

* Нагрузки даны для высоты подъема 42 м. и более. При высоте подъема менее 42 м. нагрузку увеличить на 25%.

Расчетная временная нагрузка на перекрытие под машинным помещением и крышку люка-8000 Н/м².

1. Общие указания см. АТ-7.01-001
2. На чертеже (лист3) дана развертка этажа с высотой не более 2000 мм. При высоте этажа более 2000 мм предусмотреть дополнительные закладные детали для крепления направляющих с шагом "l" не более 2000 мм, при этом первый шаг закладных деталей каждого этажа должен быть не менее 1800мм. При установке лифта в районах с сейсмичностью 7...9 баллов шаг закладных деталей должен быть не более 1500 мм.
3. При высоте этажа 3600 мм и более предусмотреть дополнительные отверстия под настилы с учетом того, чтобы расстояние между отверстиями по высоте было бы не менее 1800 мм и не более 2500 мм.
4. На верхнем этаже предусмотреть дополнительные закладные детали для крепления направляющих на расстоянии 500 мм от низа перекрытия шахты до низа закладных деталей. Разбивку остальных деталей и отверстий верхнего этажа выполнять согласно пунктам 2,3.
5. При высоте этажа до 2800 мм допускается вместо двух пар закладных деталей для крепления дверей шахты установить одну пару закладных деталей, сохранив привязку 100 мм от отметки пола остановки до верха закладных, увеличив соответственно размер 150 мм до 300 мм.
6. Для крепления направляющих в приямке предусмотреть закладные детали на 1000 мм ниже отметки пола нижней остановки
7. Размеры в скобках для лифтов с режимом ППП.

Обозначение	Размеры в мм.				
	Л	М	Н	Р	С
АТБ-0.0-10.20-03	2550	1275^{+15}_{+5}	250	635	1335
-01	2650	1325^{+25}	300	760	1420

2	Зам	1061748-14		12.12.14
Изм	Лист	N°докум.	Подп.	Дата
Разраб.		Трифонов		05.05.14
Пров.		Латышкевич		10.14
Т. контр.				
Э. метр.				
Н.контр.		Балашова		10.14
Утв.		Малахов		10.14

АТБ-0.0-10.20-03

Лифт пассажирский Q=1000кг, V=2,0м/с Кабина 2100х1100х2100 Дверь 1200х2000

Включая режим "ППП"

Лит.	Масса	Масштаб
		1:50

Лист 1 | Листов 6

ОАО "МОГИЛЕВЛИФТМАШ" ОГК

Инв.Nподл. | Подп. и дата | Взам. инв. N° | Инв.N дубл. | Подп. и дата | Справ. N° | Перв. примен.

G:\Trifonov\AT\1006 шир\1широкий.dwg

Копировал | Формат А2